NODOR

always innovating

INSTRUKCJA OBSŁUGI, MONTAŻU I KONSERWACJI

PŁYTA INDUKCYJNA IH N 7703 BK

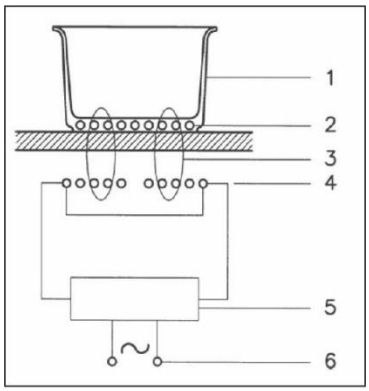

Fig.1 - Abb.1

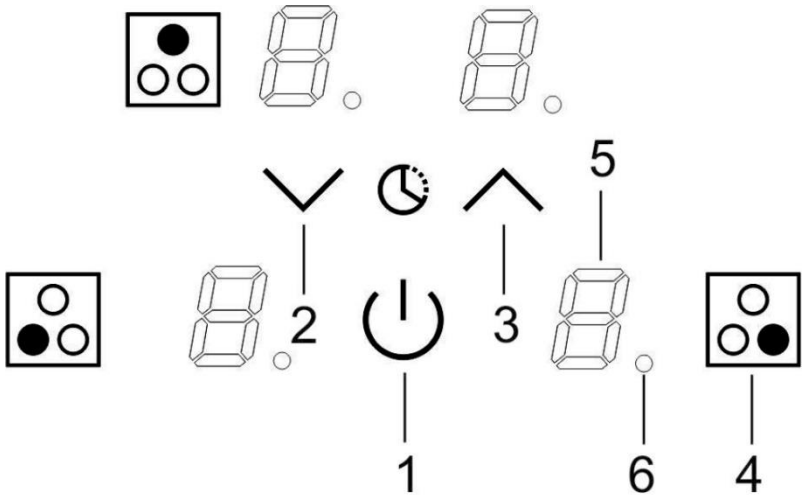

Fig.2 - Abb.2

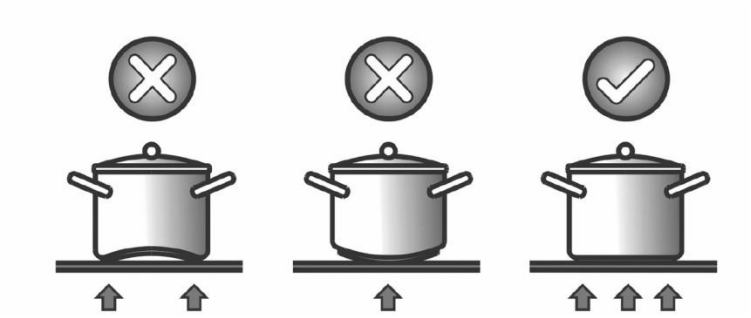

Fig.3 - Abb.3

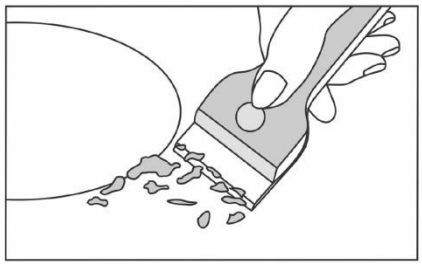

Fig.4 - Abb.4

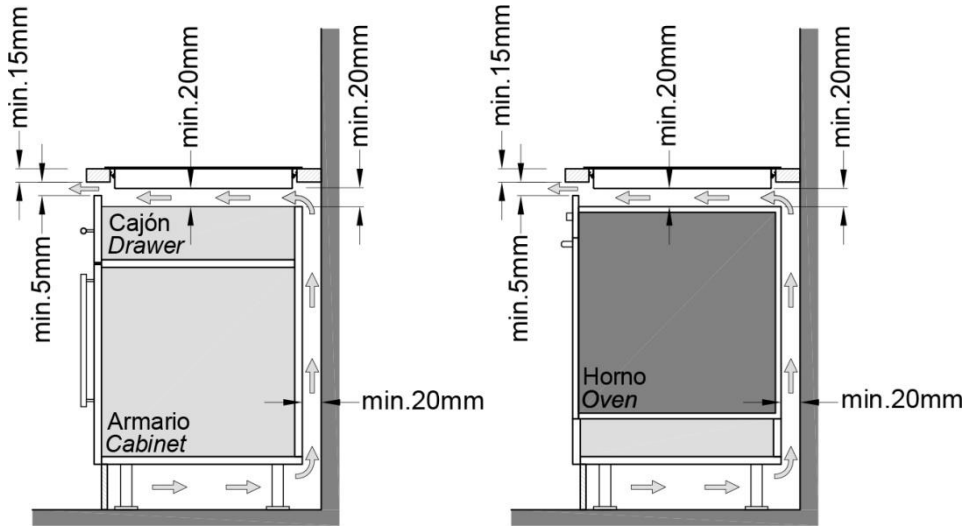

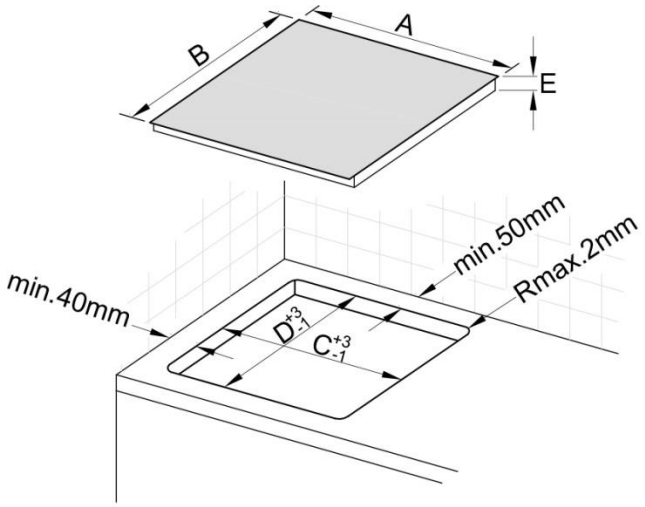

A	B	C	D	E
770	390	750	370	68

Fig.5 - Abb.5

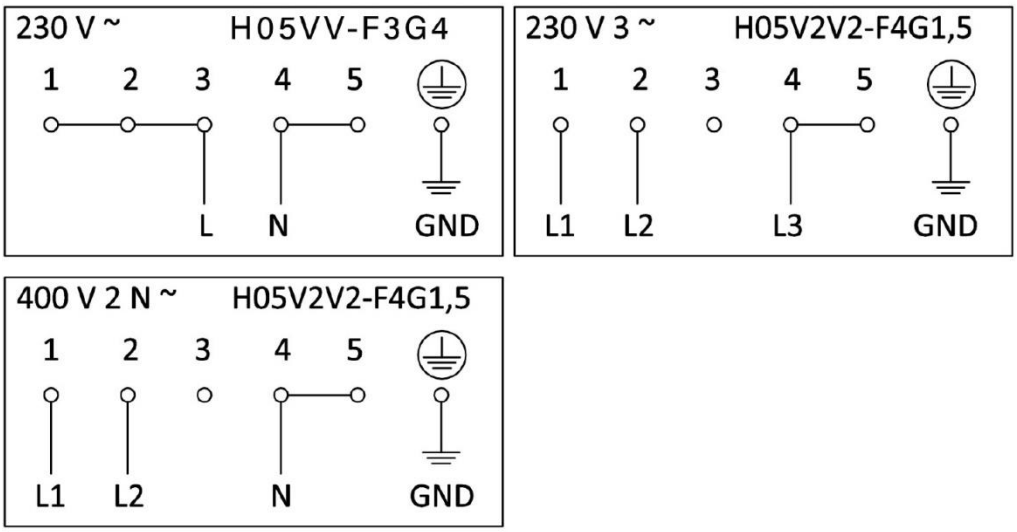

TO URZĄDZENIE JEST PRZEZNACZONE WYŁĄCZNIE DO UŻYTKU DOMOWEGO. PRODUCENT NIE PONOSI ODPOWIEDZIALNOŚCI W PRZYPADKU JAKICHKOLWIEK OBRAŻEŃ LUB SZKODY SPOWODOWANYCH PRZEZ NIEPRAWIDŁOWĄ INSTALACJĘ LUB PRZEZ NIEODPOWIEDNIE, NIEPRAWIDŁOWO LUB ABSURDALNE UŻYCIE.

Producent deklaruje, że ten produkt spełnia wszystkie podstawowe wymagania zgodnie z wymogami Unii Europejskiej określone w dyrektywie 2014/35/UE oraz 2014/30/UE.

Uwaga!

Urządzenie obsługiwać tylko po przeczytaniu niniejszej instrukcji. Urządzenie zostało zaprojektowane wyłącznie jako urządzenie do gotowania. Każde inne jego zastosowanie (np. do ogrzewania pomieszczeń) jest niezgodne z jego przeznaczeniem i może być niebezpieczne.

ŚRODKI OSTROŻNOŚCI

Przed pierwszym użyciem płyty indukcyjnej należy przeczytać instrukcję użytkowania. W ten sposób zapewniamy sobie bezpieczeństwo oraz unikamy uszkodzenia płyty.

-Gdy płyta jest w użyciu, przedmioty wytwarzające pole magnetyczne trzymaj z dala od płyty (karty kredytowe, dyskietki ,kalkulatory i tak dalej).
- Nie wolno instalować płyty w pobliżu urządzeń chłodniczych.
- Meble w których zabudowywana jest płyta, muszą być odporne na temperatury ok 100oC.Dotyczy to oklein, krawędzi, powierzchni wykonanych z tworzyw sztucznych, klejów oraz lakierów.
- Płytę należy użytkować tylko po jej zabudowaniu. W ten sposób zabezpieczamy się przed dotknięciem części pozostających pod napięciem.
- Nie używaj folii aluminiowej ani nie umieszczaj żadnych artykułów spożywczych owinięte bezpośrednio folią aluminiową na płycie, nie kładź żadnych metalowych przedmiotów takie jak noże, widelce, łyżki i pokrywki na powierzchni płyty, ponieważ będą się nagrzewać.
- Podczas gotowania na patelni nieprzywierającej nie przekraczać 1-2 minuty czasu nagrzewania
- Podczas gotowania potraw, które mogą się łatwo przywierać, rozpocznij na niskim poziomie mocy wyjściowej, a następnie powoli zwiększaj moc podczas regularnego mieszania.
- Po zakończeniu gotowania wyłącz za pomocą kontrolki (zmniejszyć do „0”)
- Jeśli powierzchnia płyty jest uszkodzona, natychmiast odłącz urządzenie od sieci
- Nigdy nie używaj odkurzacza parowego do czyszczenia płyty.
- Urządzenie i dostępne części mogą być gorące podczas pracy.
- Uważaj, aby nie dotykać nagrzewanych elementów

- Dzieci poniżej 8 roku życia powinny być trzymane w bezpiecznej odległości od płyty lub w sposób ciągły nadzorowane.
- To urządzenie może być używane przez dzieci powyżej 8 roku życia. Osoby z ograniczoną zdolnością fizyczną, sensoryczną lub umysłową jeśli są nadzorowane i otrzymały odpowiednie instrukcje bezpiecznego użytkowania urządzenia oraz rozumieją związane z tym niebezpieczeństwa. Dzieci nie mogą bawić się urządzeniem. Konserwacja i czyszczenie nie powinny być przeprowadzane przez dzieci.
- Gotowanie z tłuszczem lub olejem może być niebezpieczne i może spowodować pożar, jeśli zostanie pozostawiony bez opieki. NIGDY nie próbuj ugasić ogień wodą. Odłącz urządzenie, a następnie przykryj płomienie przykrywką lub niepalnym kocem.
- Po użyciu wyłącz element grzejny płyty wyłącznikiem i nie polegaj na wskazaniach detektora naczyń.
Urządzeniem nie należy sterować zewnętrznym zegarem lub niezależnym układem zdalnego sterowania. Do czyszczenia płyty nie wolno używać sprzętu do czyszczenia parą.
- Urządzenie zostaje tylko wówczas odłączone od sieci elektrycznej, gdy zostanie wyłączony bezpiecznik lub wtyczka zostanie wyciągnięta z gniazdka
- Wtyczka przewodu przyłączeniowego powinna być dostępna po zainstalowaniu płyty
- Cukier ,kwasek cytrynowy, sól itp. w stanie stałym i płynnym oraz tworzywo sztuczne nie powinny dostać się na nagrzane pola grzejne.
- Przy stosowaniu płyty indukcyjnej należy używać tylko garnków i rondli o płaskim dnie, nieposiadających krawędzi i zadziorów, gdyż w przeciwnym razie mogą powstać trwałe zadrapania szyby.
- Należy unikać upuszczania przedmiotów na szybę. Uderzenia punktowe np. upadek buteleczki z przyprawami, mogą doprowadzić do pęknięć i odprysków szyby ceramicznej.
- Nie wolno używać powierzchni płyty jako deski do krojenia lub stołu roboczeg
- Nie można zabudowywać płyty ponad piecykiem bez wentylatora, ponad zmywarką, chłodziarką, zamrażarką lub pralką
- Jeśli płyta została zabudowana w blacie, przedmioty metalowe znajdujące się w szafce mogą zostać nagrzane do wysokiej temperatury przez powietrze wypływające z systemu wentylacji płyty
- Należy przestrzegać wskazówek odnośnie pielęgnacji i czyszczenia szyby ceramicznej. W razie nieprawidłowości w postępowaniu z nią, nie odpowiadamy z tytułu gwarancji.
- Naprawy urządzeń elektrycznych mogą przeprowadzać tylko specjaliści. Niefachowe naprawy powodują poważne niebezpieczeństwo dla użytkownika.
- Osoby z wszczepionymi urządzeniami wspomagającymi funkcje życiowe (np. rozrusznik serca, pompka insulinowa lub aparat słuchowy) muszą upewnić się, że praca tych urządzeń nie zostanie zakłócona poprzez płytę indukcyjną (obszar częstotliwości działania płyty indukcyjnej wynosi 20-50 kH

Uwaga: Nie używać nieodpowiednich osłon płyty uniemożliwiających dzieciom dostęp do płyty grzejnej. Stosowanie nieodpowiednich osłon może powodować wypadki.

USUWANIE ZUŻYTYCH URZĄDZEŃ



Takie oznakowanie informuje, że sprzęt ten, po okresie jego użytkowania, nie może być umieszczany łącznie z innymi odpadami pochodzącymi z gospodarstwa domowego. Użytkownik jest zobowiązany do oddania go prowadzącym zbieranie zużytego sprzętu elektrycznego i elektronicznego. Prowadzący zbieranie, w tym lokalne punkty zbiórki, sklepy oraz gminne jednostki, tworzą odpowiedni system umożliwiający oddanie tego sprzętu. Właściwe postępowanie ze zużytym sprzętem elektrycznym i elektronicznym przyczynia się do uniknięcia szkodliwych dla zdrowia ludzi i środowiska naturalnego konsekwencji, wynikających z obecności składników niebezpiecznych oraz niewłaściwego składowania i przetwarzania takiego sprzętu

ZASADA DZIAŁANIA (rys. 1)

1. NACZYNIE
2. PRĄD INDUKOWANY
3. POLE MAGNETYCZNE
4. INDUKTOR
5. OBWÓD ELEKTRYCZNY
6. ZASILACZ

Generator elektryczny zasila cewkę umieszczoną wewnątrz urządzenia. Cewka ta wytwarza pole magnetyczne, które jest przekazywane do naczynia. Pole magnetyczne powoduje, że naczynie się nagrzewa. Przed pierwszym włączeniem płyty najpierw należy dokładnie oczyścić płytę indukcyjną, płytę indukcyjną należy traktować jak powierzchnie szklane, przy pierwszym użyciu może nastąpić przejściowe wydzielanie zapachów, dlatego należy włączyć wentylację w pomieszczeniu lub otworzyć okno, wykonać czynności obsługowe z zachowaniem wskazówek bezpieczeństwa. System ten przewiduje używanie naczyń, których dna podatne są na działanie pola magnetycznego. Ogólnie technologia indukcyjna cechuje się dwiema zaletami: ciepło emitowane jest wyłącznie przy pomocy naczynia, wykorzystanie ciepła jest możliwie maksymalne, nie występuje zjawisko bezwładności cieplnej, gdyż gotowanie rozpoczyna się automatycznie z chwilą umieszczenia naczynia na płycie i kończy się w momencie zdjęcia go z płyty.

Do gotowania indukcyjnego należy używać wyłącznie naczyń ferromagnetycznych, z materiałów takich jak:

- stal emaliowana
- żeliwo
- specjalne naczynia ze stali nierdzewnej do gotowania indukcyjnego
naczynia żeliwne, najlepiej emaliowane, aby uniknąć zarysowania powierzchni pirоceramicznej
- nie zalecamy używania jakichkolwiek naczyń szklanych, ceramicznych, glinianych, aluminiowych, miedzianych lub niemagnetycznych (austenitycznych) ze stali nierdzewnej.

Wymiary naczyń.

W celu uzyskania najlepszego efektu gotowania, należy stosować naczynia o wielkości dna (części ferromagnetycznej) odpowiadającej wielkości pola grzejnego. Stosowanie naczyń o średnicy dna mniejszej od pola grzejnego obniża sprawność pola grzejnego i wydłuża czas zagotowania. Pola grzejne posiadają dolną granicę możliwości wykrycia naczynia, która zależy od średnicy części ferromagnetycznej dna naczynia oraz materiału z którego naczynie jest wykonane. Zastosowanie niedopasowanego naczynia może doprowadzić do niewykrycia naczynia przez pole grzejne.

Instrukcja użytkownika (rys. 2)

1 Włączanie/wyłączanie
2 Minus -
3 Plus +
4 Strefa gotowania
5 Wyświetlacz poziomu ustawień
6 Zasilanie

Instalacja

Uwaga! Przyłączenia do instalacji może dokonać tylko wykwalifikowany instalator posiadający stosowne uprawnienia. Zabrania się samowolnego dokonywania przeróbek lub zmian w instalacji elektrycznej.

Wskazówki dla instalatora.

Płyta wyposażona jest w listwę przyłączeniową, umożliwiającą wybór właściwych połączeń dla konkretnego rodzaju zasilania w energię elektryczną. Listwa przyłączeniowa umożliwia następujące połączenia: jednofazowe 230 V ~ dwufazowe 400 V 2N~ trójfazowe 400 V 3N~Podłączenie płyty do odpowiedniego zasilania jest możliwe poprzez odpowiednie zmostkowanie zacisków na listwie przyłączeniowej wg

zamieszczonego schematu połączeń. Schemat połączeń jest zamieszczony również na spodniej części osłony dolnej. Dostęp do listwy przyłączeniowej jest możliwy po otwarciu pokrywki skrzynki zaciskowej. Należy pamiętać o właściwym doborze przewodu przyłączeniowego, uwzględniając rodzaj podłączenia i moc znamionową płyty. Uwaga! Należy pamiętać o konieczności podłączenia obwodu ochronnego do zacisku listwy przyłączeniowej, oznaczonego znakiem . Instalacja elektryczna, zasilająca płytę, powinna być zabezpieczona odpowiednio dobranym zabezpieczeniem, a dodatkowo do zabezpieczenia linii zasilającej może posiadać odpowiedni wyłącznik, umożliwiający odcięcie dopływu prądu w sytuacji awaryjnej.

Przed pierwszym włączeniem płyty najpierw należy dokładnie oczyścić płytę indukcyjną, płytę indukcyjną należy traktować jak powierzchnie szklane, przy pierwszym użyciu może nastąpić przejściowe wydzielanie zapachów, dlatego należy włączyć wentylację w pomieszczeniu lub otworzyć okno, wykonać czynności obsługowe z zachowaniem wskazówek bezpieczeństwa

Funkcjonalności sterowania TC typu Slider:

Slider: umożliwia regulację poziomów gotowania (od 1 – do 9) oraz timera (1-99) dotykając i przeciągając palcem po wyznaczonym obszarze.
Przesuwanie w prawo rośnie, a w lewo maleje na odpowiednią wartość.
Ponadto bezpośredni wybór wyznaczonej wartości jest również możliwy na obszarze suwaka.

Włączanie/wyłączanie Sterowania Dotykowego

Po podaniu napięcia sieciowego sterowanie inicjalizuje się przez ok. 1 sekundę przed gotowością do pracy. Po zresetowaniu wszystkie wyświetlacze i diody będą świecić przez ok. 1 sekundę. Po upływie tego czasu wszystkie wyświetlacze i diody zgasną, a sterowanie będzie w trybie czuwania.

Naciśnij przycisk ON/OFF (1), aby włączyć sterowanie dotykowe. Wyświetlacze stref grzejnych będą pokazywać statyczne „0”. Jeśli strefa grzejna jest w stanie „gorącym”, na wyświetlaczu pojawi się statyczne „H” zamiast „0”. Dolna prawa kropka będzie migać w 1-sekundowych odstępach na wszystkich wyświetlaczach stref grzejnych, co oznacza, że obecnie nie wybrano żadnej strefy grzejnej.

Po włączeniu sterowanie elektroniczne pozostaje aktywne przez 20 sekund. Jeśli w tym czasie nie zostanie wybrane żadne pole grzejne ani czasomierz, sterowanie elektroniczne automatycznie przełączy się z powrotem do trybu gotowości.

Sterowanie może być włączone tylko po wciśnięciu przycisku ON/OFF. Jeżeli urządzenie rozpozna naciśnięcie innych klawiszy, sterowanie pozostanie w trybie czuwania.

Jeśli funkcja zabezpieczenia przed dziećmi jest aktywna podczas włączania, wszystkie pola grzejne będą pokazywać „L”. Jeśli pola grzejne są w stanie „gorącym”, wyświetlacz będzie pokazywać na przemian „L” i „H”.

Gdy Sterowanie Dotykowe jest włączone, można je wyłączyć w dowolnym momencie, naciskając przycisk ON/OFF. Dotyczy to również sytuacji, gdy sterowanie zostało zablokowane (aktywna funkcja zabezpieczenia przed dziećmi). Klawisz ON/OFF ma zawsze priorytet w funkcji wyłączania.

Automatyczne wyłączanie

Gdy sterowanie jest włączone, wyłącza się ono automatycznie po 20 sekundach, jeśli w tym czasie nie zostanie naciśnięta żadna strefa grzejna ani przycisk wyboru. W przypadku wyboru pola grzejnego, na czas automatycznego wyłączenia składa się 10 sekund deselekcji danego pola grzejnego przy ustawieniu „0” i 10 sekundowy czas wyłączenia.

Włączanie i wyłączanie strefy grzejnej

Najpierw umieść naczynie w wybranej strefie grzejnej. W przypadku braku naczynia nie będzie możliwe włączenie odpowiedniej strefy.



Jeśli sterowanie dotykowe jest włączone, strefę gotowania można wybrać, naciskając przycisk (4) odpowiedniej strefy. Zapali się wyświetlacz (5) wybranej strefy, a pozostałe wyświetlacze będą przyciemnione. Jeśli strefa grzejna jest „gorąca”, „H” i „0” będą wyświetlane naprzemiennie.

Naciśnij przycisk PLUS (3) lub MINUS (2), aby wybrać ustawienie, a strefa zacznie się nagrzewać. Po wybraniu pola grzejnego ustawienie można wybrać, przytrzymując wciśnięty przycisk PLUS (3). Ustawienie zaczyna się na poziomie 1 i zwiększa się o 1 poziom co 0,4 sekundy. Po osiągnięciu ustawienia „9”, ustawienie nie będzie dalej zmieniane.

Jeśli poziom ustawień został wybrany za pomocą przycisku MINUS (2), poziom początkowy wynosi „9” (poziom maksymalny). Przytrzymaj wciśnięty przycisk, aby obniżyć aktywny poziom o 1 co 0,4 sekundy. Po osiągnięciu ustawienia „0” nie będzie można dokonać dalszego wyboru. Ustawienie można zmienić tylko przez ponowne naciśnięcie przycisku MINUS (2) lub PLUS (3).

Wyłączanie strefy grzejnej

Wybierz strefę, która ma być wyłączona za pomocą odpowiedniego przycisku (4). Zapali się wyświetlacz (5) wybranej strefy, a pozostałe wyświetlacze będą przyciemnione. Naciśnij przyciski strefa gotowania (4) i minus (2) w tym samym czasie, a poziom ustawień strefy zmieni się na 0. Alternatywnie, przycisk minus (2) może być użyty w celu zmniejszenia poziomu na 0. Jeśli strefa grzejna jest „gorąca”, „H” i „0” będą wyświetlane naprzemiennie.

Wyłączanie wszystkich pól grzewczych

Natychmiastowe wyłączenie wszystkich pól grzewczych jest możliwe w dowolnym momencie za pomocą przycisku ON/OFF. W trybie czuwania „H” zostanie wyświetlone na wszystkich gorących strefach grzejnych. Wszystkie inne strefy grzejne nie będą podświetlone.

Ustawienia mocy

Moc stref grzejnych można ustawić w 9 stopniach, które są wskazywane cyframi od „1” do „9” za pomocą siedmiosegmentowych wyświetlaczy LED.

W strefie gotowania znajdującej się z przodu po lewej stronie, po wybraniu poziomu mocy 9 i po 30 minutach pracy, moc nieznacznie zmniejszy się ze względów bezpieczeństwa. Jeśli potrzebna jest większa moc, wybierz poziom boost („P”).

Funkcja Boost

Po wybraniu odpowiedniej strefy grzejnej, funkcję boost można aktywować, wybierając poziom mocy 9, a następnie naciskając przycisk PLUS (3) . Za pomocą tej funkcji niektóre pola grzejne mogą otrzymywać moc powyżej nominalnej (liczba pól grzejnych, które można wzmocnić zależy od mocy dostępnej w module częściowym, która ma być mniejsza niż całkowita moc płyty). Jeśli żądana strefa grzejna ma możliwość aktywacji funkcji boost, na wyświetlaczu pojawi się symbol „P”. W przypadku, gdy

dostępna moc jest niewystarczająca, wyświetlacz stopnia gotowania będzie migał przez 3 sekundy na polu grzejnym, które wymaga zmniejszenia i automatycznej regulacji.

Czas rozgrzewania w trybie boost jest ograniczony do 5 minut w celu ochrony przyborów kuchennych. Po automatycznym wyłączeniu funkcji boost, strefa grzejna będzie kontynuować działanie na poziomie mocy „9”. Booster będzie można ponownie aktywować po kilku minutach.

W przypadku, gdy naczynie zostanie usunięte ze strefy gotowania podczas aktywacji funkcji boost, funkcja pozostanie aktywna, a odliczanie czasu funkcji boost będzie kontynuowane.

Zarządzanie energią opiera się na zasadzie, że ostatni wybór jest traktowany przez indukcję jako najwyższy priorytet. Oznacza to, że poprzednie czynności i ustawienia dokonane również dla innych stref gotowania w razie potrzeby zostaną automatycznie przywrócone.

- Jeśli indukcja wykryje konieczność zmniejszenia mocy w strefie gotowania, wybrany stopień gotowania będzie migał na tej strefie zapewniając 3 sekundowy okres na korekcję zanim moc zostanie automatycznie zredukowana do minimalnego etapu gotowania.

- Jeśli ustawienie zostanie zmienione w okresie korekcji, system zarządzania energią ponownie sprawdzi ustawienia. Jeżeli nowe ustawienie prowadzi do dalszej redukcji mocy, okres korekcji rozpocznie się od nowa.

- Jeśli nie trzeba dokonywać automatycznej korekty ustawień pola grzejnego, miganie natychmiast ustanie, a pierwotna wartość zostanie wyświetlona na wyświetlaczu. Jeżeli sytuacja zmieni się ponownie w strefie gotowania o obniżonej mocy, nie będzie to miało wpływu na automatyczne zwiększenie mocy.

Wskaźnik ciepła resztkowego

Ma na celu wskazanie użytkownikowi, że ceramika szklana ma niebezpieczną temperaturę na obwodzie strefy gotowania. Temperatura zostanie określona zgodnie z matematycznym modelem, a pozostałe ciepło resztkowe zostanie wskazane za pomocą „H” na odpowiednim 7-segmentowym wyświetlaczu.

Nagrzewanie i schładzanie zostanie obliczone w zależności od:

· wybranego ustawienia („0“ do „9“)

· czasu WŁ./WYŁ.

Po wyłączeniu pola grzejnego odpowiedni wyświetlacz pokazuje „H”, dopóki przypisana temperatura pola grzejnego nie znajdzie się na bezpiecznym poziomie. (≤ 60°C).

Funkcja automatycznego wyłączania zasilania (ograniczenie czasu działania)

W zależności od wybranego ustawienia, każda strefa grzejna zostanie wyłączona po określonym maksymalnym czasie działania, jeśli w tym czasie nie nastąpi żadne działanie na przypisanej strefie grzejnej

. Każda zmiana stanu pola grzejnego (za pomocą przycisku PLUS-, MINUS-) przywraca maksymalny czas działania tego pola grzejnego do początkowej wartości ograniczenia czasu działania.

Zabezpieczenie przed niezamierzonym włączeniem

· Jeżeli sterowanie elektroniczne wykryje ciągłe naciskanie klawiszy przez ok. 10 sekund, wyłączy się automatycznie. Przez 10 sekund słyszalny będzie również sygnał

awaryjny, dzięki czemu użytkownik będzie miał możliwość usunięcia przedmiotu, który został omyłkowo umieszczony na powierzchni roboczej. Na wyświetlaczach pojawi się kod awarii „E R 0 3”. Jeżeli awaria będzie trwać dłużej niż 10 sekund, kod „E R 0 3” będzie wyświetlany dopóki awaria będzie rozpoznana przez sterowanie elektroniczne. Jeśli strefa grzejna będzie gorąca, Na wyświetlaczu będzie wyświetlane „H” na przemian z komunikatem o awarii.

· Jeśli żadna strefa grzejna nie zostanie aktywowana w ciągu 20 sekund po włączeniu za pomocą przycisku zasilania, sterowanie przełączy się z powrotem ze stanu włączenia do trybu gotowości.

Gdy sterowanie jest włączone, klawisz ON/OFF ma pierwszeństwo przed wszystkimi innymi klawiszami, dzięki czemu sterowanie można wyłączyć w dowolnym momencie, nawet w przypadku wielokrotnego lub ciągłego naciskania klawiszy.

· W stanie czuwania praca ciągła nie będzie sygnalizowana.

Jednak zanim sterowanie elektroniczne będzie mogło zostać ponownie włączone, musi ono rozpoznać, że nie są używane wszystkie klawisze.

Blokada klawiszy (zabezpieczenie przed dziećmi)

◊ Zabezpieczenie przed dziećmi:

Blokada klawiszy:

Po włączeniu sterowania można aktywować zabezpieczenie przed dziećmi. Aby to osiągnąć, należy jednocześnie nacisnąć prawy przedni przycisk wyboru strefy i przycisk MINUS, a następnie ponownie nacisnąć przedni prawy przycisk wyboru strefy grzejnej. Pojawi się litera „L”, oznaczająca blokadę (zabezpieczenie przed niezamierzonym włączeniem). Jeśli strefa grzejna jest w stanie „gorącym” , „L” i „H” będą wyświetlane naprzemiennie.

Ten przebieg operacji musi nastąpić w ciągu 10 sekund, żaden inny klawisz niż opisany powyżej nie może być używany. W przeciwnym razie wprowadzanie zostanie przerwane z powodu niekompletności, płyta grzewcza nie zostanie wtedy zablokowana.

Sterowanie elektroniczne pozostanie w stanie zablokowanym, dopóki nie zostanie odblokowane, nawet jeśli w międzyczasie sterowanie zostanie WYŁĄCZONE i WŁĄCZONE. Również zresetowanie sterowania (po spadku napięcia) nie kasuje blokady klawiatury.

Odblokowanie w celu gotowania: :

Aby odblokować i obsługiwać sterowanie wymagana jest jednoczesne naciśnięcie przycisku wyboru prawego przedniego pola grzejnego oraz przycisku MINUS.

„L” (blokada) na wyświetlaczu zgaśnie, a wszystkie pola grzejne pokażą „0” z migającą kropką. Jeżeli strefa grzejna jest „gorąca” zostanie wyświetlone „H” zamiast statycznego „0”. Po wyłączeniu sterowania funkcja zabezpieczenia przed dziećmi będzie ponownie aktywna.

Anulowanie blokady klawiatury:

Po włączeniu sterowania, funkcja zabezpieczenia przed dziećmi może zostać wyłączona. W tym przypadku konieczne jest jednoczesna naciśnięcie przedniego prawego przycisku wyboru strefy grzejnej i przycisku MINUS, a następnie samego przycisku MINUS. Jeżeli wszystkie kroki zostały wykonane we właściwej kolejności w ciągu 10 sekund, blokada klawiatury zostanie anulowana, a sterowanie WYŁĄCZONE. W przeciwnym razie wejście zostanie uznane za niekompletne, sterowanie pozostanie zablokowane i wyłączy się po 20 sekundach.Po ponownym włączeniu za pomocą przycisku ON/OFF wszystkie wyświetlacze będą pokazywać „0”, kropki będą migały, a sterownik

będzie gotowy do gotowania. Jeśli strefa grzejna jest w trybie „gorącym”, „0” i „H” będą wyświetlane na przemian.

Sygnalizacja dźwiękowa (brzęczyk)

W czasie pracy sterowania będą sygnalizowane za pomocą brzęczyka następujące czynności:

· normalne naciśnięcie klawisza krótkim sygnałem dźwiękowym.

· ciągłe działanie klawiszy przez dłuższy czas (10 sekund) dłuższym przerywanym sygnałem dźwiękowym.

Funkcja timera (opcjonalnie)

Funkcja timera realizowana jest w dwóch wersjach:

· Timer autonomiczny 1..99 min: sygnał dźwiękowy po upływie czasu (= minutnik). Ta funkcja jest dostępna tylko wtedy, gdy płyta kuchenna nie działa, tj. gdy nie ma gotowania.

· Timer stref grzejnych 1..99 min: sygnał dźwiękowy po upływie czasu, cztery strefy grzejne można zaprogramować niezależnie.

Timer jako minutnik (autonomiczny):

· Jeśli sterowanie jest WŁĄCZONE i nie wybrano żadnej strefy grzejnej, autonomiczny timer może zostać aktywowany po jednoczesnym naciśnięciu przycisków MINUS (2) i PLUS (3).

· Zakres regulacji (0-99min) można ustawić w krokach 1-minutowych dowolnym klawiszem, począwszy od 1 do 99 (wartość krańcowa), przy użyciu przycisku minus od 99 do 0 (wartość krańcowa)

Ciągłe naciskanie przycisku plus lub minus powoduje dynamiczne zwiększanie szybkości regulacji do wartości maksymalnej bez sygnału dźwiękowego.

· po zwolnieniu w międzyczasie przycisku plus lub minus, prędkość regulacji rozpoczyna się ponownie od (niskiej) wartości początkowej.

· regulacja może być wykonywana za pomocą przytrzymania przycisku plus lub minus lub za pomocą pojedynczego przycisku (z sygnałem dźwiękowym). Po ustawieniu timera czas będzie odmierzany zgodnie z regulacją. Gdy czas się skończy, rozlegnie się sygnał dźwiękowy, a wyświetlacz timera zacznie migać.

Sygnał dźwiękowy zostanie zatrzymany automatycznie po 2 minutach i/lub po naciśnięciu dowolnego klawisza.

Następnie miganie wyświetlacza timera ustanie, a wyświetlacz zgaśnie.

Wyłączanie/zmiana ustawień timera

· Timer można przestawić lub wyłączyć w dowolnym momencie, naciskając jednocześnie klawisze MINUS (2) i PLUS (3). (z sygnałem dźwiękowym). Timer wyłączy się odliczając do „0” klawiszem minus.

Przez 6 sekund wyświetlacz timera wyświetlać będzie „0” po czym zostanie wyłączony.

Jeśli sterowanie zostanie włączone za pomocą przycisku zasilania, autonomiczny zegar również zostanie wyłączony.

Programowanie timera na polach grzewczych

Gdy sterowanie jest włączone, autonomiczny timer może zostać zaprogramowany dla każdej strefy grzewczej.

· Wybierając pole grzejne za pomocą przycisku wyboru strefy (4), następnie wybierając ustawienie, a na koniec, przyciskając jednocześnie przyciski MINUS (2) i PLUS (3), timer można zaprogramować jako funkcję wyłączania dla strefy gotowania.

· Podczas programowania timera kontrolka (6) wybranej strefy grzejnej będzie migać.

· Gdy minutnik dobiegnie końca, rozlegnie się sygnał dźwiękowy, na wyświetlaczu czasomierza pojawi się „00”, a dioda LED timera danej strefy grzejnej zacznie migać.

Zaprogramowana strefa gotowania zostanie odcięta, a „H” będzie wyświetlane, jeśli strefa gotowania będzie gorąca, w przeciwnym razie na wyświetlaczu strefy gotowania pojawi się kreska.

Sygnał dźwiękowy i miganie diody timera zostaną zatrzymane automatycznie po 2 minutach/po naciśnięciu dowolnego klawisza.

Wyświetlacz timera zgaśnie.

· Podstawowe działanie jest zgodne z opisem minutnika (autonomicznego timera).



Serwis produktów Nodor prowadzony jest na terenie Polski przez grupę serwisową

P.T.H. AGDOM Sp. z o.o.

Kontakt:

Agdom Serwis – Centrala
Powstańców Śląskich 106c/101
01-466 Warszawa

Telefon: (022) 253-08-49
Infolinia:0 801 000 891
Telefon: (022) 436-36-45
Telefon: (022) 436-36-55
e-mail: *agdom@agdom.pl*